Datenblatt

RAMMER Hydraulikhammer

Excellence line 1533

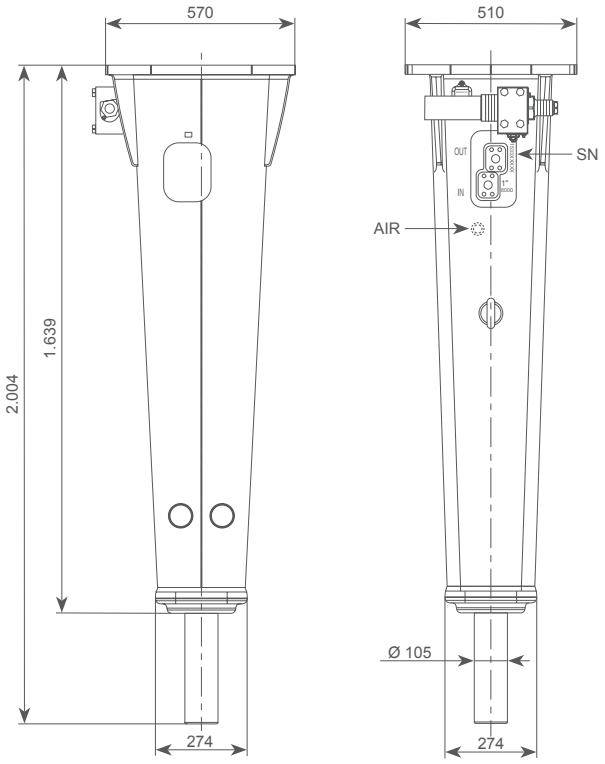

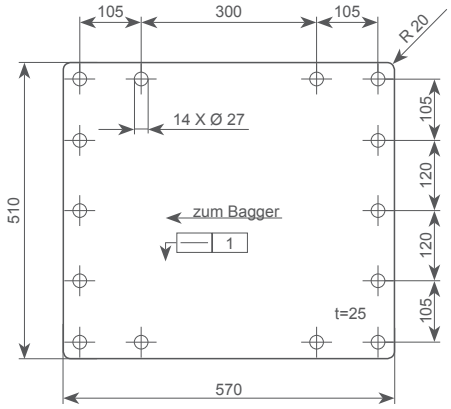

Einsatzgewicht ❶	kg	870
Betriebsdruck	bar	140...160
Druckbegrenzung ❷	bar	220
Öldurchflussbereich	l/min	80...140
Rückstaudruck max.	bar	10
Aufnahmeleistung	kW	37
Meißeldurchmesser	mm	105
Garantierter Lärmpegel ❸	dB(A)	124 (120)
Gewicht des Trägergerätes ❹	t	10...19
Vibrations- und Schallgeschützt	hochwirkungsvoll als Serie	
Schmierung automatisch mit RAMLUBE II	Kartusche # 951370	
RAMDATA II	Serie	
Leerschlagschutz	Serie	
Schlagzahl ❺	min^{-1}	550...950
Anschlüsse		
IN - min. 19 mm Innendurchmesser	Kurzschlauch ORFS (1 7/16-12)	
OUT - min. 19 mm Innendurchmesser	Kurzschlauch ORFS (1 7/16-12)	
Luftanschluss (für Arbeiten unter Wasser) ❻	Serie (AIR - 3/8")	
Farbe	RAL2002 RAMMER	
Öltemperatur	-20...80 °C	
Ölviskosität	20...1000 cSt	
Einsteckwerkzeuge	order code	Nutzlänge
A - Flachmeißel	331	560 mm
B - Spitzmeißel	333	560 mm
C - Stumpfmeißel	334	360 mm
D - Spaten, parallel zum Ausleger (105 mm)	335	560 mm
E - Spaten, quer zum Ausleger (105 mm)	336	223 mm

Einsteckwerkzeuge:

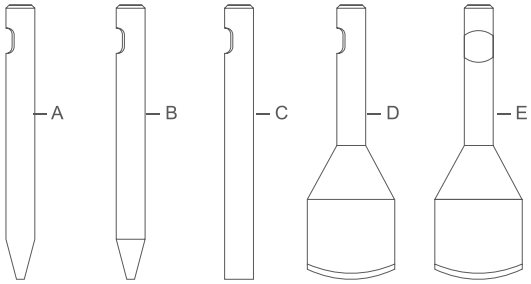

❶ Inklusive Standard-Anbauplatte und Standard-Meißel.
❷ Mindesteinstellung = aktueller Betriebsdruck + 50 bar.
❸ Garantierter Schallleistungspegel LA in dB(A), gemäß EU-Richtlinie 2000/14/EG. Der gemessene Schalldruckpegel (Lp) in dB(A) sind in der Klammer. (...)
❹ Das zulässige Gewicht des Anbaugerätes beim Hersteller des Trägergerätes erfragen bzw. freigeben lassen. Die Anforderungen der Anwendung bitte beachten.
❺ Tatsächliche Schlagzahl ist abhängig von Öldruchflußmenge, Ölviskosität, Temperatur und dem zu brechenden Material.
❻ Bitte bei diesen Anwendungen die Anweisungen in der Bedienungsanleitung zum Arbeiten unter Wasser befolgen.
Sandvik hat diese Unterlagen sorgfältig erstellt, haftet aber nicht für Fehler oder falsche Interpretation. Lahti im September 2017 – JS

Sandvik Mining and Construction Oy • Taivalkatu 8, P.O. Box 165 • FI-15101 Lahti
www.rammer.com
Änderungen und Irrtümer vorbehalten

Stand: DE 17-38 erstellt von JS, BU Breakers